SCHEMAT STUDNI REWIZYJNEJ BETONOWEJ Z PIERŚCIENIEM ODCIĄŻAJĄCYM

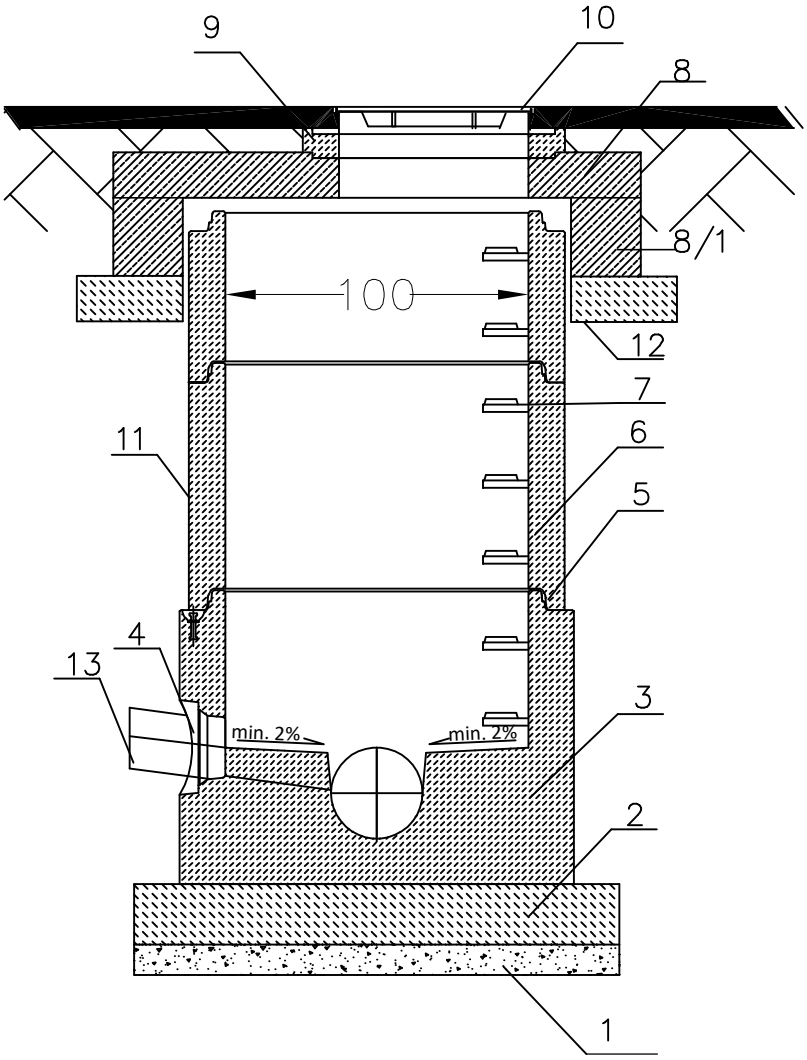

1. Podsypka piaskowa

2. Podbudowa z chudego betonu C 12/15,

3. Dennica z kinetą monolityczną i otworami. Wykonana jako jednolity odlew z betonu samozagęszczalnego (SCC),dojrzewający w formie. Kształt kinety wykonany zgodnie z zamówieniem dla każdej studni indywidualnie - wg. rys. nr.

4. Przejścia szczelne systemowe w postaci uszczelki zintegrowanej zamontowanej w zakładzie prefabrykacji , wklejanej w gniazdo w ścianie dennicy lub gniazda na rurę z uszczelką na bosym końcu.

5. Połączenie elementów studni przy pomocy uszczelki gumowej i pasty poślizgowej.

6. Kręgi betonowe wibroprasowane.

7. Szerokie (podwójne) szczeble złazowe w kolorze żółtym, montowane w zakładzie prefabrykacji. Układ stopni drabinkowy, w rozstawie pionowym 250mm. Konstrukcję stopnia stanowi rdzeń stalowy w otulinie tworzywowej, wg PN-EN13101:2005. Lokalizacjia stopni złazowych w dennicach powinna zapewnić usytuowanie włazu w osi pasa ruchu lub w osi jezdni.

8. Pokrywa betonowa wykonana z betonu SCC jako monolityczny odlew - jako rozwiązanie alternatywne
8/1. Pierścień odciążający wykonany z betonu SCC w kształcie pierścienia odciążającego pokrywy - jako rozwiązanie alternatywne
8 i 8/1. Pokrywa odciążająca wykonana z betonu SCC jako monolityczny odlew w kształcie pierścienia odciążającego i pokrywy

9. Pierścienie regulacyjne betonowe lub tworzywowe z uszczelnienim

10. Właz żeliwny typ ciężki D400 bez zawiasów,nie ryglowany, luźny, wentylowany wg. PN-93/H-74124/DIN EN124

11. Izolacja elementów betonowych abizolem 2R+P

12. Podbudowa z betonu B-15 gr.20 cm zdylatowana ze ścianami studni (np. taśmą izolacyjną przyścienną)

13. Rura kanalizacyjna Ø315, Ø250, Ø200, Ø160 PVC

Elementy betonowe wykonane w oparciu o normę PN-EN 1917:2004.
Klasa betonu min. C35/45, wodoszczelność W6, mrozoodporność F150, nasiąkliwość do 5%.

Na etapie zamawiania dennic należy skoordynować umiejscowienie stopni złazowych.

USŁUGI PROJEKTOWE Ewerdyna Halicka 15-365 Białystok ul. Pogodna 27/19 tel. 519 83 82 60		
Obiekt	**Budowa kanału sanitarnego.**	
Adres obiektu	**Jurowce ul. Dobra obręb ewid. Jurowce działka o nr.geod. 1240/2**	
Stadium	**Projekt techniczny**	
Nazwa rysunku	**Schemat studni rewizyjnej betonowej z pierścieniem odciążającym**	
Inwestor	**Burmistrz Wasilkowa ul. Białostocka 7 16-010 Wasilków**	
Projektant	**mgr inż. Zbigniew Świaniewicz upr. nr Bł/82/03**	
Współpraca	**mgr inż.Ewerdyna Halicka upr. nr Bł/79/88**	
Data	**Skala**	**Rys. nr**